FADINI
el abre verjas

A·D·S AUTOMATIC DOOR SPECIALIST

Puertas & Portones Automaticos S.A. de C.V.

¡Nuestra pasión es la Solución!....

»TABLETA ELECTRONICA DE CONTROL DE 2 SEMAFOROS DE 3 LUCES MARCA FADINI MOD.ACNSEM3L.

ACNSEM3L

MANUAL DE INSTALACION

Descargar en PDF
Versión Digital.

(229) 461-7028
portonesautomaticos@adsver.com.mx
portonesautomaticos@prodigy.net.mx

RESIDENCIAL COMERCIAL INDUSTRIAL

MEMBER IDA International Door Association

V06.23

»TABLETA ELECTRONICA DE CONTROL DE 2 SEMAFOROS DE 3 LUCES MARCA FADINI MOD.ACNSEM3L.

CABLEADO ELÉCTRICO

¡Aviso!
El cableado eléctrico debe realizarse sin entrada de corriente y con el cargador de batería desconectado, en caso de tenerlo.

KIT DE LA VERSIÓN 24V

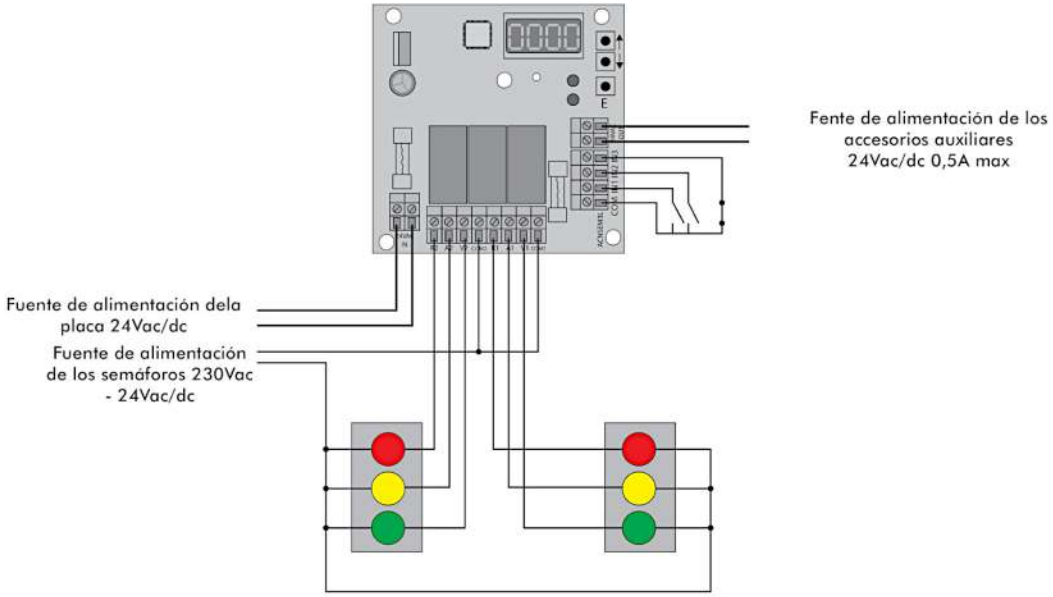

KIT DE LA VERSIÓN 230V

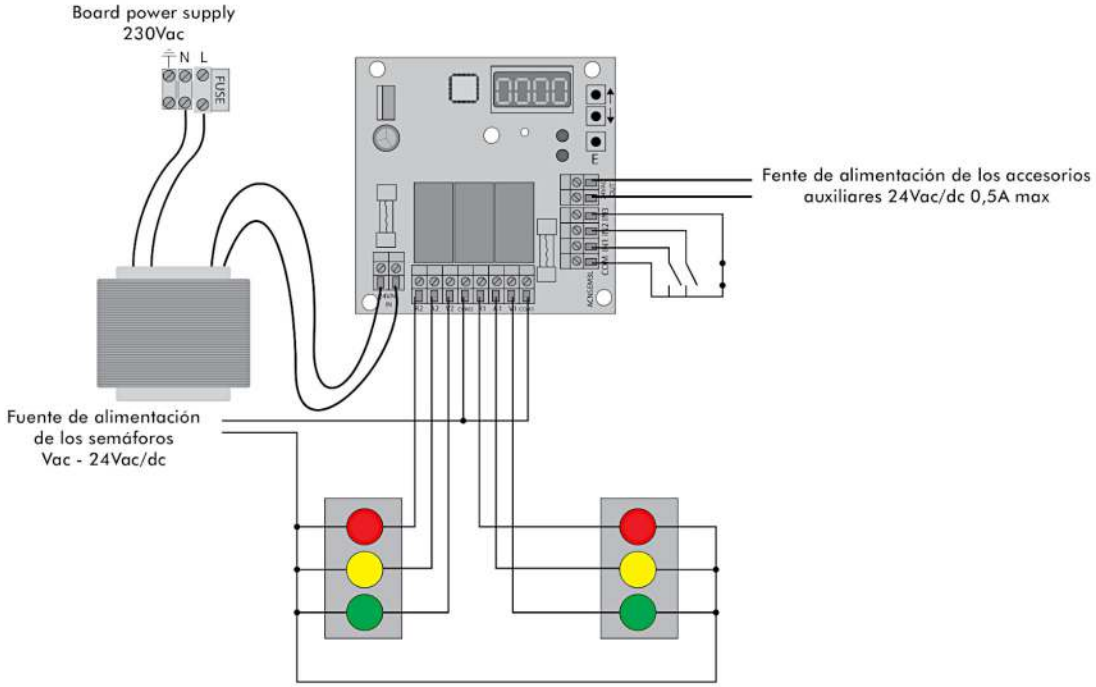

»TABLETA ELECTRONICA DE CONTROL DE 2 SEMAFOROS DE 3 LUCES MARCA FADINI MOD.ACNSEM3L.

MENÚ DE NAVEGACIÓN

Tenga en cuenta los siguientes aspectos mientras navega por el menú:
-Si se deja pulsado el botón "E" durante 1 segundo, funciona como "ENTER", mientras que, si se pulsa durante 3 segundos, funciona como "ESC".
-La unidad de control no tiene en cuenta ninguna señal de control mientras el usuario está navegando por el menú.

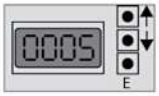

Como se muestra en la imagen, la pantalla de inicio muestra una serie de caracteres, de los cuales, los tres primeros representan el tiempo del ciclo. El cuarto carácter aparece solamente durante el tiempo en el que la zona está despejada y está representado por una "S" parpadeante.

En caso de que se activen dos o más entradas, el tiempo de ciclo se oscurece, dejando paso al número de la entrada correspondiente que se haya seleccionado hasta que se reestablezca el estado de la entrada

CONFIGURACIÓN DEL IDIOMA

Las unidades de control están disponibles en 5 idiomas diferentes:
ITALIANO - INGLÉS - FRANCÉS - ESPAÑOL - HOLANDÉS
El idioma predeterminado de la unidad de control es inglés. Para seleccionar otro idioma, acceda al menú pulsando el botón "E", luego haga clic en la flecha hacia abajo cinco veces hasta que aparezca el menú de idioma y luego vuelva a pulsar "E" para seleccionarlo. Ahí podrá seleccionar el idioma que quiera utilizando las fechas ↑↓ hacia arriba/abajo y seleccionarlo pulsando "E".

DESCRIPCIÓN DE LOS PARÁMETROS DE TIEMPO

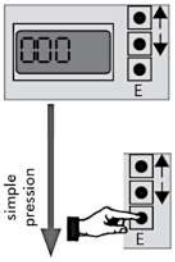

TIEMPO		FUNCIONES		IDIOM	RESETERR	
TV1	Tiempo de luz verde1	DIP1	Funcionamiento Lógico	ITALIANO	RESET	Resetear todos los parámetros y funciones
TV2	Tiempo de luz verde2	DIP2	Emáforo con 3 luces	ENGLISH		
TSG	Tiempo de zona despejada	DIP3	Comportamiento con luces en reposo con DIP1 = 0	FRANCAIS		
TAR	Tiempo de luz ámbar	DIP4	Comportamiento en estado de alarma	DEUTSCH		
TMI	Tiempo de lògica Mixta	DIP5	Parpadeo antes de encenderse la luz	ESPANOL		
		DIP6	Input 1 N.O. - N.C.			
		DIP7	Input 2 N.O. - N.C.			
		DIP8	Input 3 N.C. - N.O.			

»TABLETA ELECTRONICA DE CONTROL DE 2 SEMAFOROS DE 3 LUCES MARCA FADINI MOD.ACNSEM3L.

DESCRIPCIÓN DE LOS PARÁMETROS DE TIEMPO

TV1	(Tiempo de luz verde 1) = tiempo del semáforo 1 en verde expresado en segundos, por lo tanto, también tiempo en rojo del semáforo 2.	Por defecto: 10sec Min: 1sec Max: 240sec
TV2	(Tiempo de luz verde 2) = tiempo del semáforo 3 en verde expresado en segundos, por lo tanto, también tiempo en rojo del semáforo 2.	Por defecto: 10sec Min: 1sec Max: 240sec
TSG	(Tiempo de zona despejada) = período anterior al cambio de color en el que ambos semáforos están en rojo, lo que permite que los vehículos despejen la zona.	Por defecto: 10sec Min: 0sec Max: 240sec
TAR	(Tiempo de luz ámbar) = si el sistema está regulado con una configuración de 3 luces, DIP2 = 1 establece el tiempo de la luz ámbar. De lo contrario, con DIP2 = 0 y DIP5 = 1, se utilizará TAR para configurar el tiempo de parpadeo.	Por defecto: 0sec Min: 0sec Max: 15sec
TMI	(Tiempo de Lógica Mixta): con DIP1 = 2, configura el tiempo para el cambio de luz en caso de que no haya reservas. Después del valor 240, la escala varía de 1 a 60 segundos.	Por defecto:120sec Min: 30sec Max: 840sec

DESCRIPCIÓN DE LAS FUNCIONES

DIP1	Funcionamiento Lógico): 0.En dispositivos con control de reservas 1.Temporizado 2.Lógica Mixta Para más detalles sobre el funcionamiento lógico, consulte la página siguiente	Default: 0
DIP2	(Semáforos con 3 luces): Esta función determina si el semáforo especificado tiene dos o tres luces. 0 = semáforo de 2 luces 1 = semáforo de 3 luces	Default: 0
DIP3	(Comportamiento con las luces en reposo con DIP1 = 0): 0.Todas las luces apagadas 1.Luz 1 verde, luz 3 roja 2.Luz 1 roja, luz 2 verde 3.Ambas luces 1 y 2 rojas	Default: 3
DIP4	(Comportamiento en estado de alarma) = El estado de alarma se activa solo cuando lo solicita en la entrada3. 0.Ambas luces parpadean en rojo 1.Luz 1 verde, luz 2 roja 2.Luz 1 roja, luz 2 verde 3.Ambas luces rojas AVISO: los tiempos relativos de zona despejada o luz en ámbar se ejecutarán antes de cambiar al estado de alarma	Default: 0
DIP5	Parpadeo antes de encenderse la luz) 0.Sin parpadeo durante TAR; si DIP2 = 0, como se han seleccionado los semáforos con 2 luces, los colores de las luces no cambian 1.Parpadeo activo antes de encenderse la luz, si DIP2 = 0, el icono TAR del menú Tiempo sirve para configurar el tiempo de parpadeo	Default: 0
DIP6	(Comportamiento de la ENTRADA 1) = 0.Entrada N.O. 1.Entrada N.C	Default: 0
DIP7	(Comportamiento de la ENTRADA 2) = 0.Entrada N.O. 1.Entrada N.C.	Default: 0
DIP8	(Comportamiento de emergencia de la ENTRADA 3) = 0.Entrada N.C. 1.Entrada N.O.	Default: 0

»TABLETA ELECTRONICA DE CONTROL DE 2 SEMAFOROS DE 3 LUCES MARCA FADINI MOD.ACNSEM3L.

DESCRIPCIÓN DE LOS MÉTODOS OPERATIVOS

DIP1 = 0 Lógica operativa con dispositivo de control (como fotocélulas o botones).
El ciclo de luz verde de cada semáforo está determinado por dispositivos de detección.
Los tiempos rojo y verde de los semáforos se configuran en la pantalla utilizando los parámetros TV1 (tiempo verde de semáforo 1), TV2 (tiempo verde de semáforo 2), TSG (tiempo de zona despejada).
Para utilizar esta lógica, abra el menú de funciones y configure DIP1 = 0.
Configure los tiempos TV1 y TV2 según el tiempo máximo necesario para las luces verdes de cada semáforo.
Configure el tiempo deseado tsg durante el que los semáforos muestran luces rojas para asegurarse de que la zona de maniobra entre los semáforos queda despejada antes de que la luz verde llegue al lado opuesto.
Si el semáforo tiene tres luces (si hay ámbar), regule el tiempo TAR para la luz ámbar y configure DIP2 = 1 para evitar frenazos bruscos.
Si el semáforo tiene dos luces (porque no tenga luz ámbar) y necesita una señal antes de que una de las luces se ponga roja, es posible insertar un parpadeo de la luz verde (DIP5 = 1 e DIP 2 = 0) regulando el tiempo (TAR).
Defina DIP3 para configurar el comportamiento de las luces en estado de reposo. Además, es posible utilizar un único dispositivo de control conectado a la entrada del semáforo en rojo en reposo configurando DIP3 = 1 o 2.

DIP1 = 1 Lógica operativa con temporizador
La sincronización de los colores rojo y verde de los semáforos se configura desde la pantalla utilizando los parámetros TV1 (tiempo verde para el semáforo 1), TV2 (tiempo verde para el semáforo 2), TSG (tiempo de zona despejada). Esta lógica no requiere el uso de células fotoeléctricas u otros dispositivos de detección, ya que el sistema está controlado solo por la configuración de tiempos para los dos semáforos. La operación es cíclica
Para utilizar esta lógica, abra el menú función y configure DIP1=1.
Configure los tiempos TV1 y TV2 según el tiempo máximo necesario para las luces verdes en cada semáforo.
Configure el tiempo TSG durante el que ambos semáforos están en rojo para asegurarse de que la zona de maniobra entre los semáforos queda despejada antes de que la luz verde llegue al lado opuesto.
Si el semáforo tiene tres luces (si hay ámbar), regule el tiempo TAR para la luz ámbar y configure DIP2 = 1 para evitar frenazos bruscos.
Si el semáforo tiene dos luces (porque no tenga luz ámbar) y necesita una señal antes de que una de las luces se ponga roja, es posible insertar un parpadeo de la luz verde (DIP5 = 1 e DIP 2 = 0) regulando el tiempo (TAR).

DIP1 = 2 Lógica Mixta Operativa
El cambio a verde (de verde 1 a verde 2 o viceversa) se da durante el estado de reposo después de cada conteo del tiempo por defecto (TM1). El tiempo del ciclo se reestablecerá a cero siempre que haya un tránsito a través de IN1 durante el verde1, a menos que IN2 ya esté activado. En este caso, se reservará y los ciclos se darán según la configuración de TV1 y TV2. El mismo proceso se aplica durante verde2.

DESCRIPCIÓN DEL MENÚ CANCELAR

RESET

RESETEAR: La opción de resetear CANCELA todos los parámetros y funciones de la configuración por defecto. Una vez que haya entrada en el menú CANCELAR, vaya a RESET pulsando ENTER. La pantalla empezará a parpadear mientras espera la confirmación. Vuelva a pulsar ENTER para reestablecer los parámetros por defecto. Si no, salga. Si pulsa ENTER, el mensaje PRG aparecerá en la pantalla para indicar que se está realizando el reseteo.

AVISOS IMPORTANTES Y PUESTA EN MARCHA POR PRIMERA VEZ

AVISOS IMPORTANTES RESPECTO A LA INSTALACIÓN:
- Los sistemas de automatización se deben instalar por personal técnico especializado según la normativa legal y cumpliendo con los requisitos legales.
- Compruebe el estado de todos los cables existentes en el sistema.
- Analice los riesgos de la automatización y tome las medidas de seguridad y señalización necesarias en consecuencia.
- Instale controles (como selectores de claves) para mantener a los usuarios fuera de las zonas de peligro.
- Una vez se haya terminado la instalación, pruebe varias veces los dispositivos de desbloqueo de seguridad, señalización y automatización (ver PRUEBA FINAL).
- Asegúrese de que los usuarios hayan comprendido correctamente el funcionamiento automático, manual y de emergencia del sistema de automatización.

PUESTA EN MARCHA POR PRIMERA VEZ:
- Prepare un archivo técnico que contenga: plano de la instalación, diagrama del cableado de los cables conectados, análisis de los riesgos presentes y las soluciones adoptadas, análisis de riesgos residuales aún presentes, declaración de conformidad de todos los productos redactada por el fabricante y declaración de conformidad relativa a la instalación redactada por el instalador.
- Pegue en la máquina la etiqueta o placa CE que contiene información sobre peligros y datos identificativos (número de serie, etc.).
- Entregue copia de las instrucciones de uso, advertencias de seguridad, declaración CE de conformidad y copia del expediente técnico al usuario final.

TAMBIÉN ASEGÚRESE DE INFORMAR AL USUARIO FINAL DE:
- La posible presencia de riesgos residuales sin protección y el previsible uso inadecuado de la importancia de desconectar la fuente de alimentación al realizar la limpieza de la zona de automatización o al realizar pequeñas labores de mantenimiento (como pintar).
- La necesidad de comprobar con frecuencia que no existen daños visibles en el sistema de automatización o, que se si detectan, alertar inmediatamente al instalador.
- Respecto al peligro de permitir que los niños jueguen en las inmediaciones del sistema de automatización.
- La elaboración de un calendario de mantenimiento del sistema (al menos cada 6 meses para los dispositivos de seguridad), llevando un registro por escrito de las operaciones realizadas.

FADINI
el abre verjas

A·D·S AUTOMATIC DOOR SPECIALIST
Puertas & Portones Automaticos S.A. de C.V.
¡Nuestra pasión es la Solución!....

»TABLETA ELECTRONICA DE CONTROL DE 2 SEMAFOROS DE 3 LUCES MARCA FADINI MOD.ACNSEM3L.

ELIMINACIÓN

Este producto está compuesto por varios componentes que, a su vez, pueden contener elementos contaminantes. ¡No lo tire a la basura! Infórmese sobre la normativa local sobre reciclaje o eliminación de residuos según las leyes vigentes.

NOTAS PARA PARÁMETROS Y FUNCIONES

TV1	TV2	TSG	TAR	TM1

DIP1	DIP2	DIP3	DIP4	DIP5	DIP6	DIP7	DIP8

A·D·S AUTOMATIC DOOR SPECIALIST

Puertas & Portones Automaticos S.A. de C.V.

¡Nuestra pasión es la Solución!....

Descargar en PDF
Versión Digital.

(229) 461-7028
portonesautomaticos@adsver.com.mx
portonesautomaticos@prodigy.net.mx

RESIDENCIAL COMERCIAL INDUSTRIAL

MEMBER IDA International Door Association

V06.23